accuglen精谷®

Open angle absolute encoder series

开式绝对角度编码器系列

广州市精谷智能装备有限公司
GUANGZHOU ACCUGLEN INTELLIGENT EQUIPMENT CO., LTD

地址：广州市番禺区石楼镇市莲路石楼路段6号1栋（一楼）
电话：86-20-84656848
邮箱：accuglen.@accuglen.com
网址：www.accuglen.com

扫码了解更多

• 高分辨率高精度　　• 低质量低动量惯性　　• 高性价比

开式绝对角度编码器系列(A型)

位数最高达 25位、 转数最高达 7000min-1、精度±5～10 "

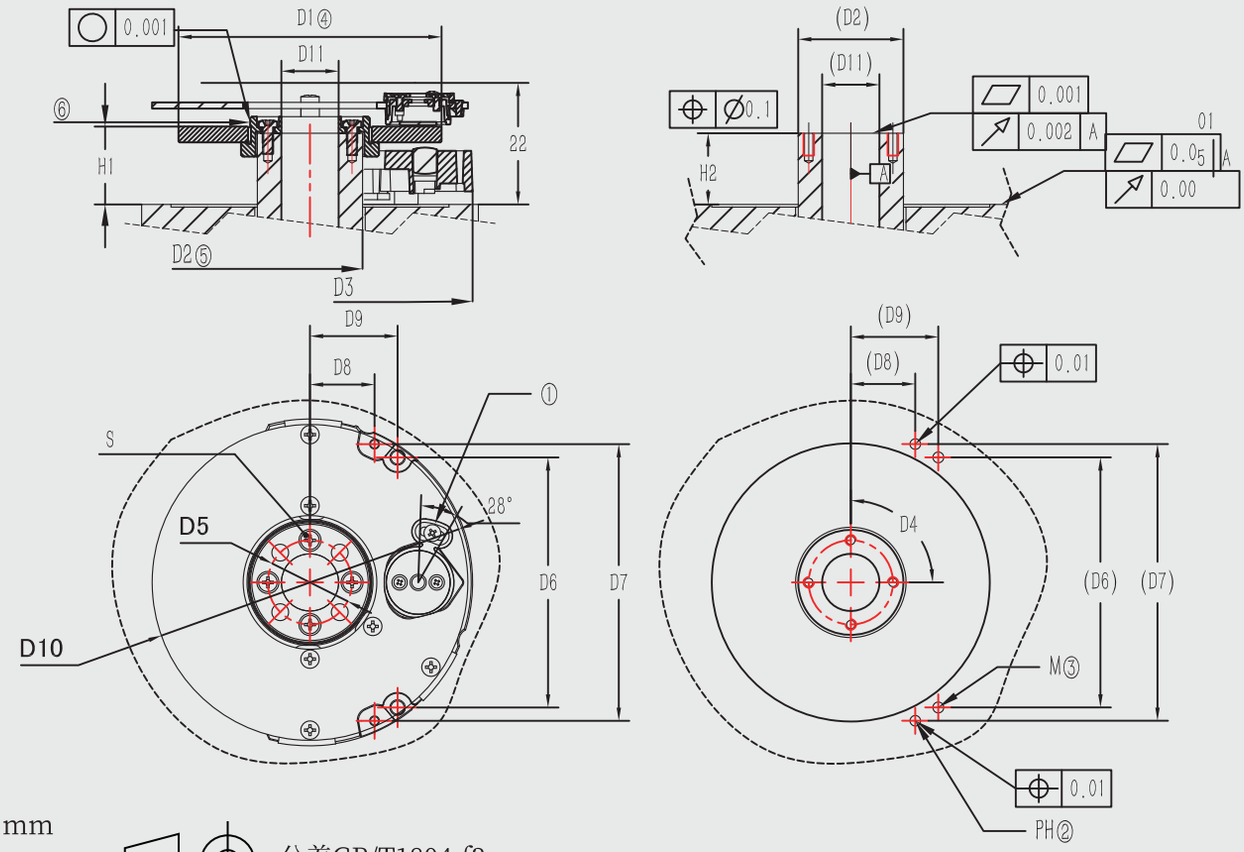

单位:mm

A=轴承中心　　公差GB/T1804-f3

①=微调扫描头以获得最佳信号　　③=螺纹孔　　⑤=安装码盘的轴的允许最大直径

②=定位销孔×2, 位置度±0.01　　④=码盘外径　　⑥=安装码盘时, 用千分表, 需使经跳达到0.003

A型	A25	A30
D1	75	82
D2	34.4	14.4
D3	89	96
S	圆柱头内六角 螺钉M2.5*4	圆柱头内六角 螺钉M2.5*4
D4	4*90°=360	6*90°=360
D5	30.5	37.5
D6	65.12	70.86
D7	73.71	80.2
D8	14.89	16.2
D9	22.5	24.81
D10	85	92
D11	25	30
H1	14.9	14.9
PH	ϕ2.5H3↧10	ϕ2.5H3↧6
M	M3↧7	M3↧7
H2	13.8±0.01	13.8±0.01

开式绝对角度编码器系列 (B型)

位数最高达 26位、 转数最高达 3600min-1、精度±3～5 "

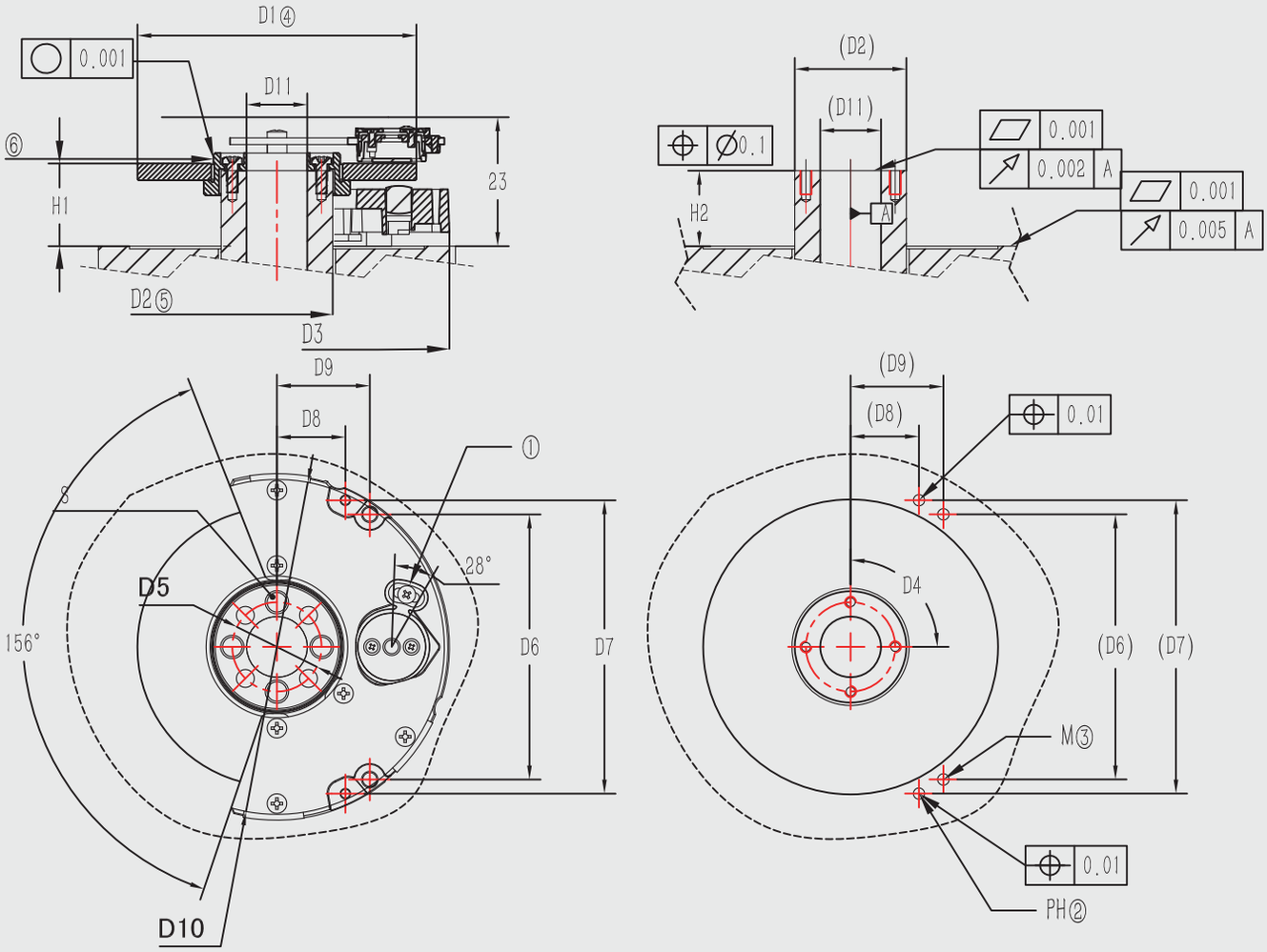

①=微调扫描头以获得最佳信号　　③=螺纹孔　　⑤=安装码盘的轴的允许最大直径

②=定位销孔×2, 位置度±0.01　　④=码盘外径　　⑥=安装码盘时, 用千分表, 需使经跳达到0.003

B型	B40	B50	B60	B70
D1	9*8	108	118	128
D2	54.3	64.3	74.3	84.3
D3	109	122	132	146
S	圆柱头内六角螺钉M3*6	圆柱头内六角螺钉M3*6	圆柱头内六角螺钉M3*6	圆柱头内六角螺钉M3*6
D4	6*60°=360	6*60°=360	6*60°=360	6*60°=360
D5	48	58	68	78
D6	78.9	88.1	95.76	104.95
D7	91.77	102.47	111.38	122.07
D8	23.38	26.1	28.37	31.1
D9	33.1	36.96	40.17	44.03
D10	107.33	117.33	127.33	137.33
D11	40	50	60	70
H1	14.9	14.9	14.9	14.9
PH	2-ϕ3H3↧10	2-ϕ3H3↧10	2-ϕ3H3↧10	2-ϕ4H3↧12
M	2-M3↧10	2-M4↧10	2-M4↧10	2-M5↧12
H2	12.5±0.01	12.5±0.01	12.5±0.01	11±0.01

开式绝对角度编码器系列(C型)

位数最高达 27位、 转数最高达 1500min-1、精度±1～3 "

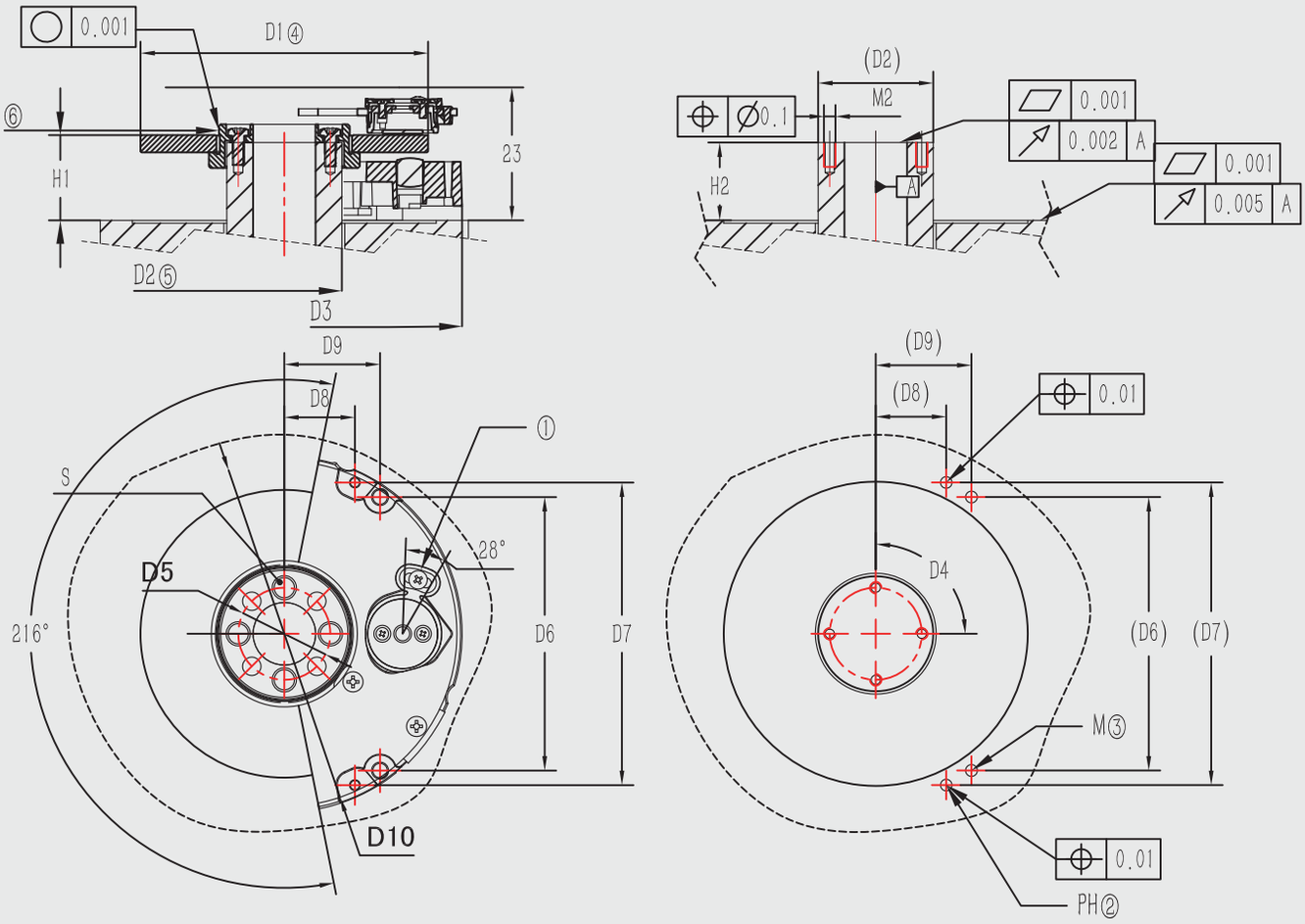

①=微调扫描头以获得最佳信号　　③=螺纹孔　　⑤=安装码盘的轴的允许最大直径

②=定位销孔×2, 位置度±0.01　　④=码盘外径　　⑥=安装码盘时, 用千分表, 需使经跳达到0.003

C型	C80	C100
D1	144	202
D2	100.3	130.3
D3	162	192
S	圆柱头内六角 螺钉M4*8	圆柱头内六角 螺钉M5*15
D4	8*45°=360	8*45°=360
D5	80	100
D6	89.93	107.56
D7	113.7	136.62
D8	51.19	61.11
D9	61.89	74.03
D10	153.33	183.33
D11	80	100
H1	14.9	14.9
PH	2-ϕ4H3↧12	2-ϕ4H3↧10
M	2-M5↧12	2-M5↧10
H2	12.5±0.01	